数学ガッテン!! プリント

今日のガッテン度

計量 A	組	番	名前

基礎の確認

1 次の（1），（2）の各問いに答えなさい。

（1）下の図は，円すいと円柱の形をした容器です。それぞれの容器の底面は合同な円で，高さは等しいことが分かっています。また，円柱の容器には高さを６等分した目盛りがついています。この円すいの容器いっぱいに入れた水を円柱の容器に移します。円柱の容器にはどの目盛りまで水が入りますか。下の**ア**から**オ**までの中から正しいものを１つ選び○をつけなさい。

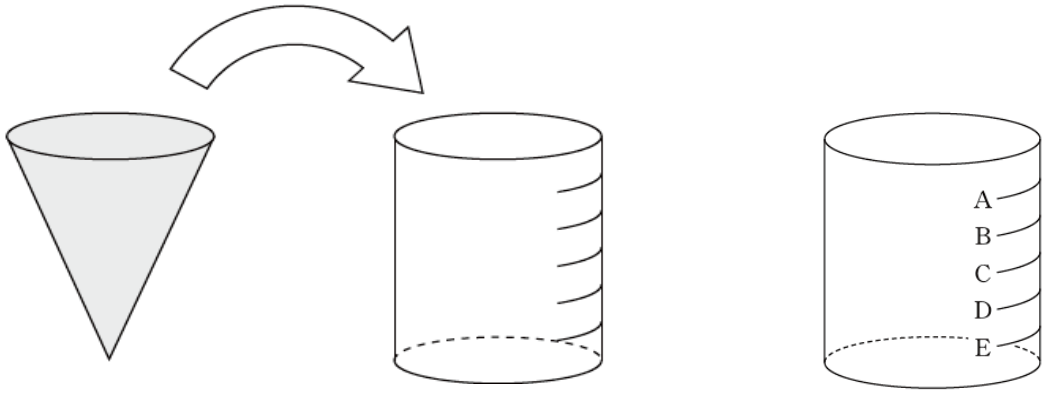

ア 目盛りＡ　**イ** 目盛りＢ　**ウ** 目盛りＣ　**エ** 目盛りＤ　**オ** 目盛りＥ

（2）右の図のように，底面の直径と高さが等しい円柱の容器と，この円柱の容器にぴったり入る球があります。この円柱の容器には，高さを６等分した目盛りがついています。

この円柱の容器の底面を水平にして，水をいっぱいまで入れます。その状態で，球を静かに水の中に沈めていくと水があふれます。球が底面に接するまで沈めると水はこぼれなくなりました。そこから，静かに球を抜くと，円柱の容器にはどの目盛りまで水が残りますか。下の**ア**から**オ**までの中から正しいものを１つ選び○をつけなさい。

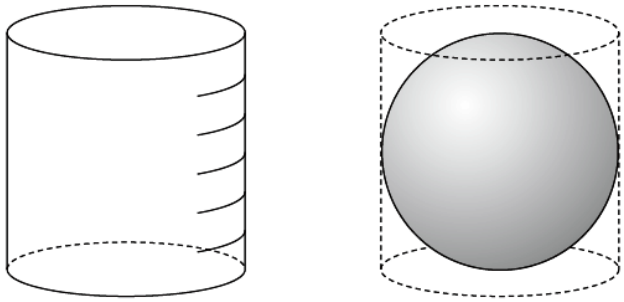

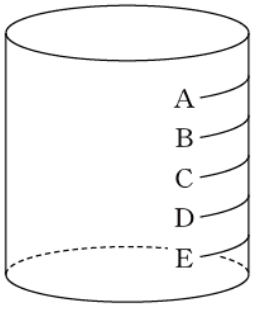

ア 目盛りＡ　**イ** 目盛りＢ　**ウ** 目盛りＣ
エ 目盛りＤ　**オ** 目盛りＥ

2 次の（１）から（３）までの各問いに答えなさい。

（１）次の図のような中心角１２０°のおうぎ形があります。このおうぎ形の面積は，同じ半径の円の面積の何倍ですか。下の**ア**から**オ**までの中から正しいものを１つ選び○をつけなさい。

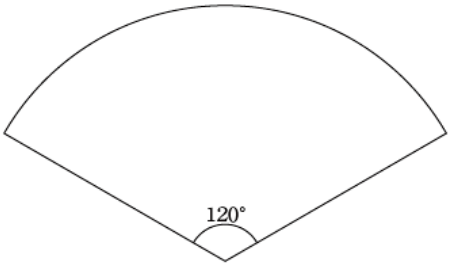

ア $\frac{1}{6}$倍　**イ** $\frac{1}{3}$倍　**ウ** $\frac{1}{2}$倍

エ ２倍　**オ** ３倍

（２）底面の円の半径が１０ｃｍ で，高さは１５ｃｍ の円柱があります。この円柱の体積を求める式と答えをかきなさい。ただし，円周率はπとします。

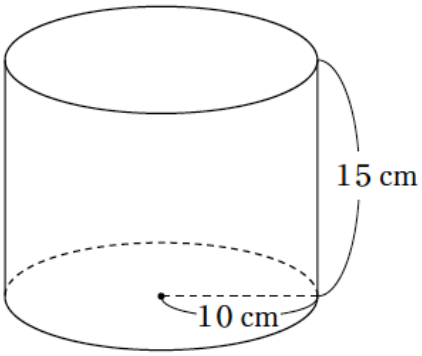

式

答え

ｃｍ^3

（３）次の図のような正四角すいがあります。このとき， この正四角すいの体積を求める式として正しいものを，下の**ア**から**エ**までの中から１つ選び○をつけなさい。

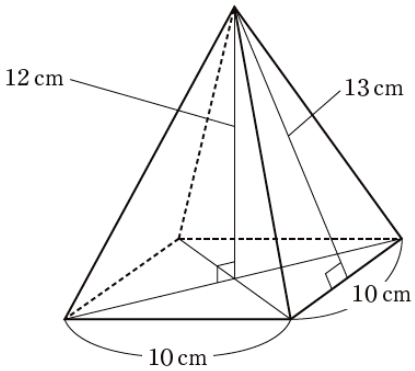

ア $10 \times 10 \times 12 \times \frac{1}{2}$

イ $10 \times 10 \times 13 \times \frac{1}{2}$

ウ $10 \times 10 \times 12 \times \frac{1}{3}$

エ $10 \times 10 \times 13 \times \frac{1}{3}$